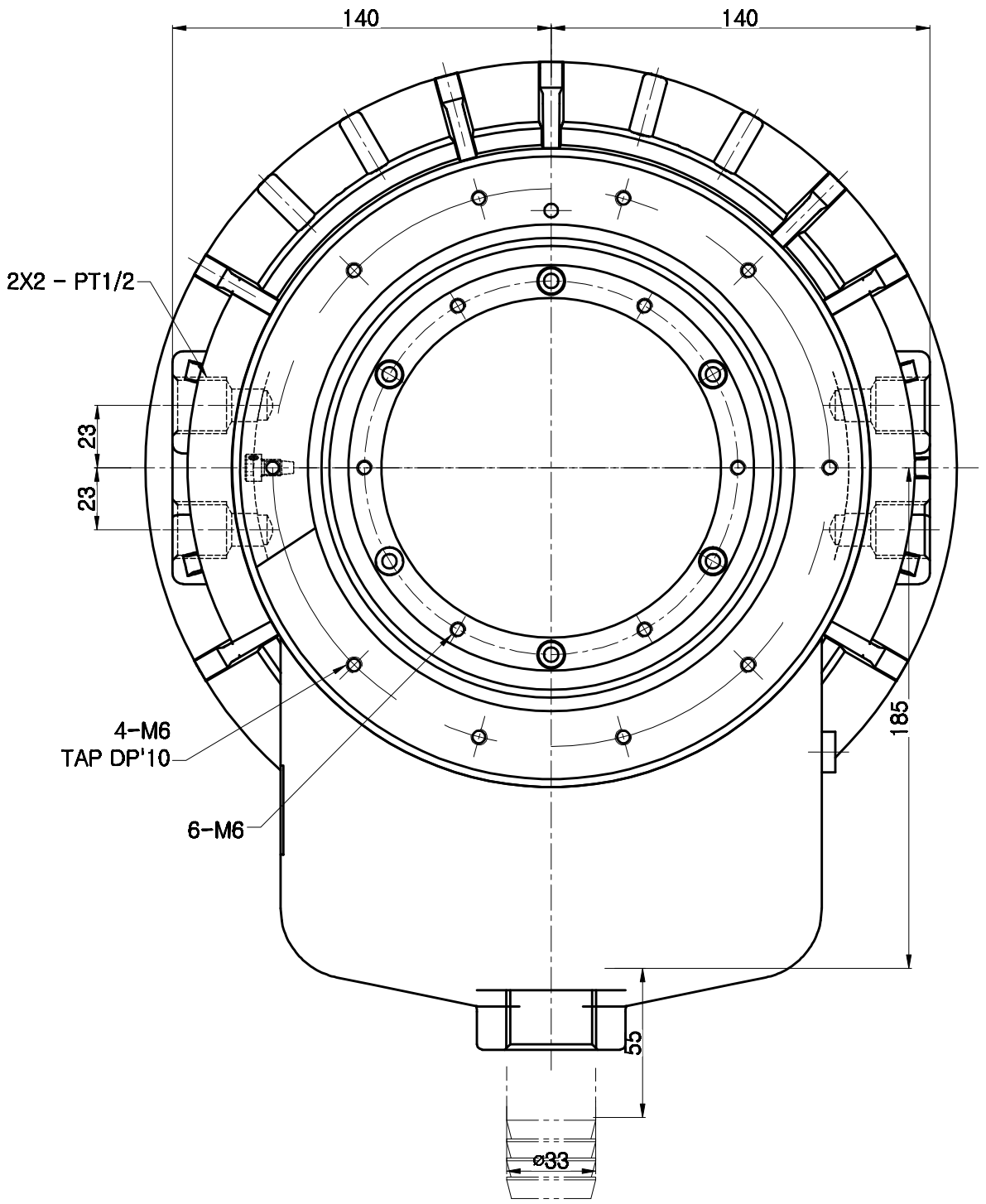

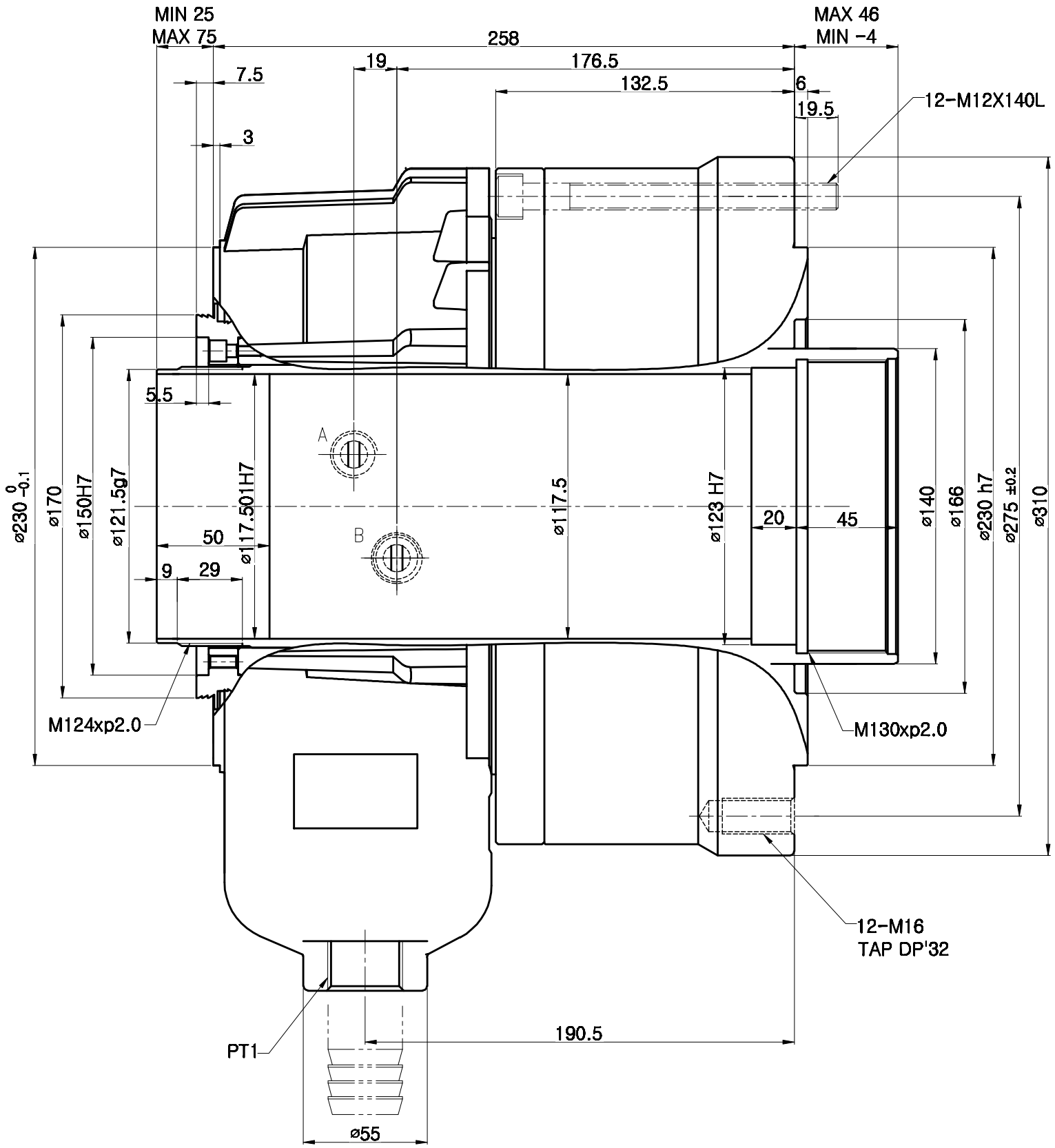

사 양			
CYLINDER INNER DIAMETER		[illegible] mm	
PISTON STROKE		50 mm	
PISTON THRUST	INPUT	[illegible]	[illegible]
	OUTPUT	[illegible]	[illegible]
최고 사용압력		4.0MPa (40.8 kgf/cm²)	
최고 작동수		[illegible] cpm	
WEIGHT		54 kgf	
유압		[illegible] kgf/cm²	1.0 N/mm²
DRAIN량 (ISO,VG32, 50°C,0.5MPa)		7 liter/min	

순 번		규 격			부품명
분 류	HYDRAULIC CYLINDER				낭번지
도 번	SHL-25011-WEB				사용처
투 상 법	3각법				날 짜
척 도	1 : 1	승 인	검 도	설 계	SAMCHULLY