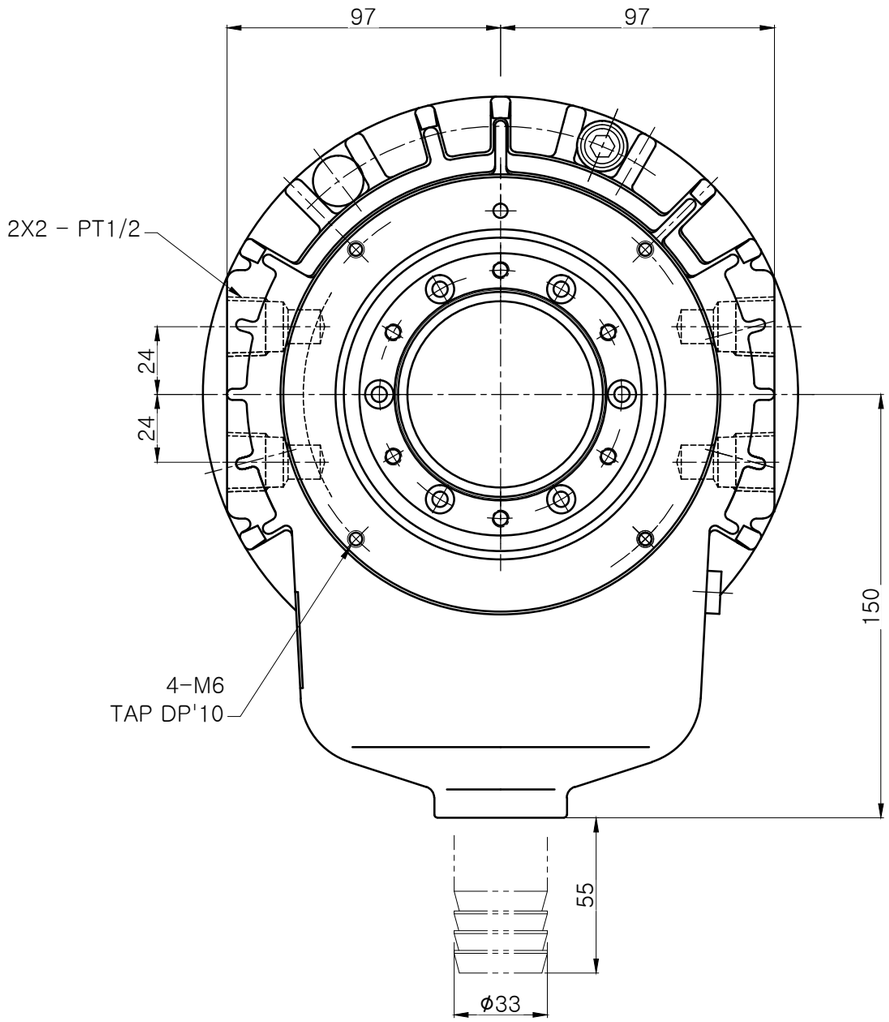

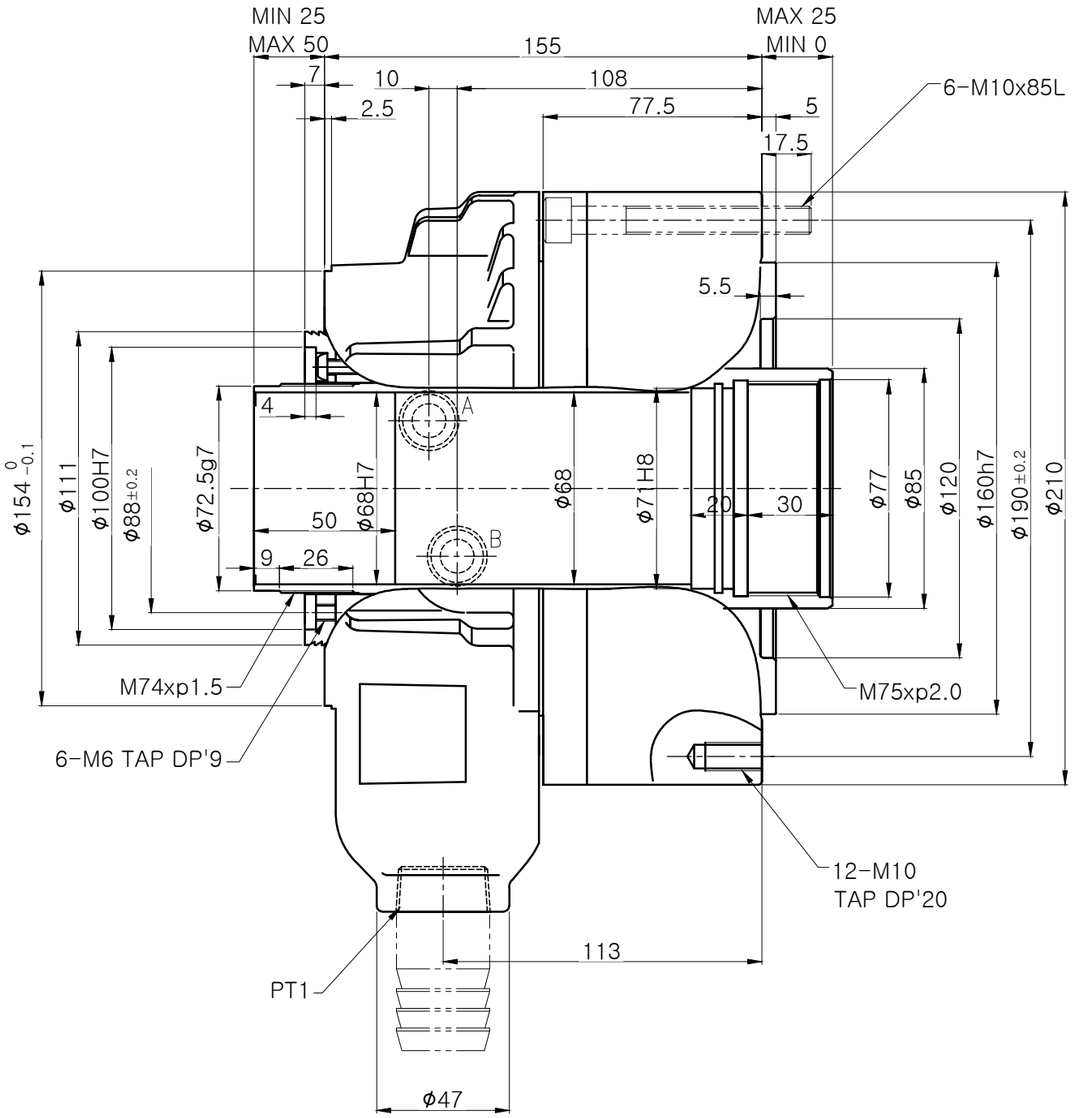

사 양			
CYLINDER INSIDE DIAMETER		170 mm	
PISTON STROKE		25 mm	
PISTON THRUST 유압력 4.0MPa (40.8 kgf/cm²)	INPUT	7250 kgf	71.5KN
	OUTPUT	6733 kgf	66.4KN
최고 유압력		4.0MPa (40.8 kgf/cm)	
최고 회전수		5600 rpm	
WEIGHT		16.5kgf	
GD²		0.067 kgf·m²	0.63 N·m²
DRAIN양 (ISO.VG.32. 50° 3.0MPa)		4 liter/min	

순 번		규 격		부품명	
분 류	HYDRAULIC CYLINDER			납품처	
도 번	SH-17068-WEB			사용처	
투 상 3각법				날 짜	
척 도 1 : 1	승 인	검 도	설 계	SAMCHULLY	