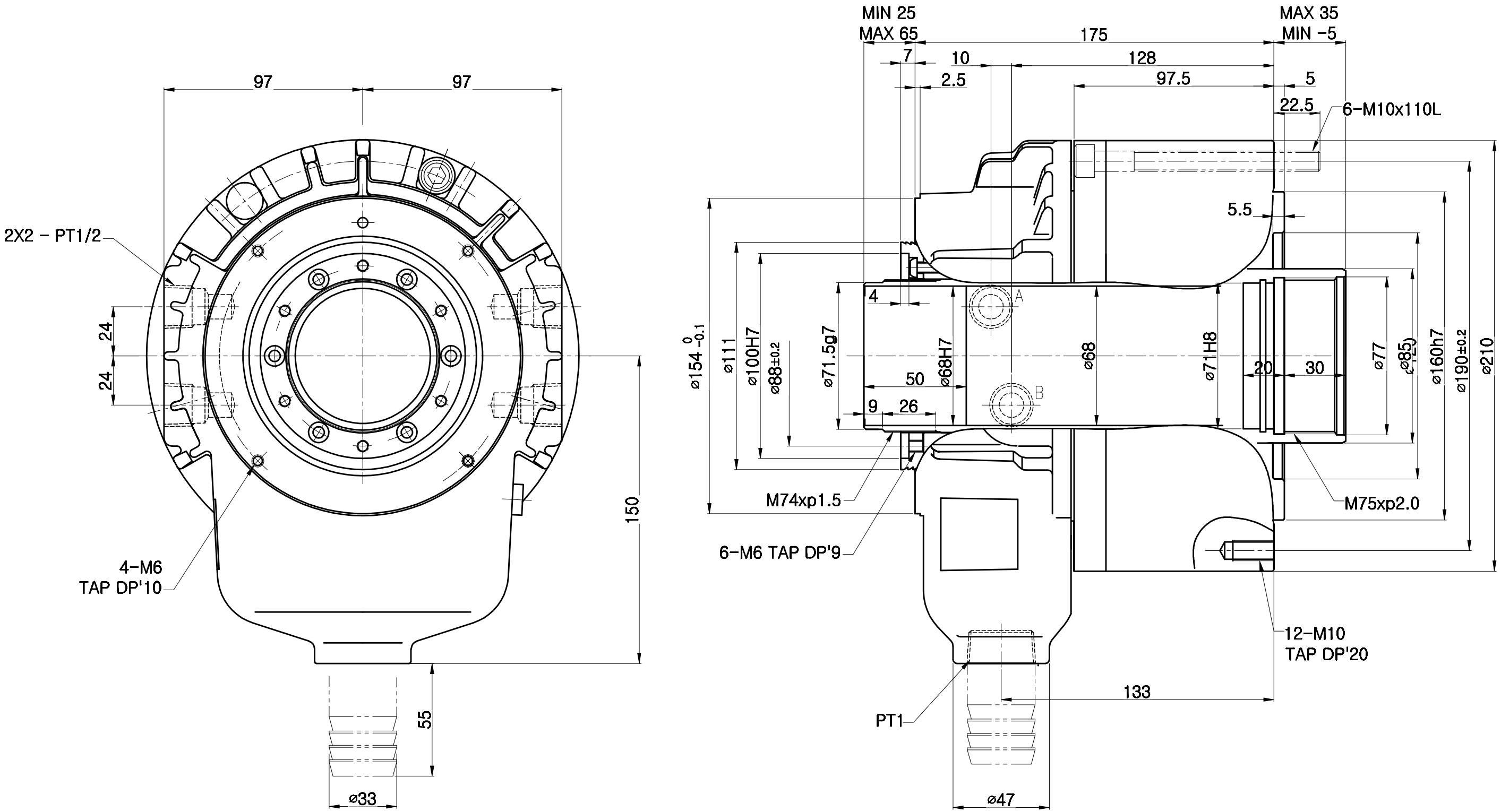

사 양			
CYLINDER INSIDE DIAMETER		170 mm	
PISTON STROKE		40 mm	
PISTON THRUST (0MPa 4.0MPa) (40.8 kgf/cm²)	INPUT	6804 kgf	64 KN
	OUTPUT	6080 kgf	59.6KN
최고 유압력		4.0MPa (40.8 kgf/cm²)	
최고 회전수		5000 rpm	
WEIGHT		17.8kgf	
GD²		0.070 kgf·m²	0.71 N·m²
DRAIN량 (90,V0.32, 50° 3.0MPa)		4 liter/min	

순 번		규 격		부품명	
분 류	HYDRAULIC CYLINDER			납품처	
도 번	SHL-17068-WEB			사용처	
투 상 3각법				날 짜	
척 도 1 : 1	승 인	검 도	설 계	제작사명 SAMCHULLY	